Dane aktualne na dzień: 23-10-2026 13:47

Link do produktu: https://foto-szop.pl/aparat-sony-a6700-tamron-18-300mm-f35-63-diiii-a-vc-vxd-p-71409.html

Aparat SONY A6700 + Tamron 18-300mm F/3.5-6.3 DiIII-A VC VXD

Cena	**7 499 zł**
Dostępność	**Dostępny**
Czas wysyłki	**24 godziny**
Numer katalogowy	**ILCE-6700**
Kod EAN	**4548736146624**
Producent	**Sony**

Opis produktu

Aparat SONY A6700 + Tamron 18-300mm F/3.5-6.3 DiIII-A VC VXD

Przedstawiamy aparat cyfrowy Sony A6700, zapewniający nowy poziom kreatywności w ruchu. Dzięki wykonanemu w technologii BSI przetwornikowi obrazu o rozdzielczości 26 megapikseli oraz opartemu na sztucznej inteligencji systemowi AF, który dokładnie rozpoznaje i śledzi obiekty, z łatwością uzyskasz świetne ujęcia i wspaniałą jakość obrazu. Jeśli jesteś miłośnikiem przyrody lub podróżnikiem, lekka, zwarta, solidna konstrukcja aparatu Sony A6700 oraz intuicyjna obsługa pozwolą Ci skoncentrować się na własnej wizji twórczej. A jeśli oprócz robienia zdjęć lubisz także filmować, aparat Sony A6700 zapewni Ci najlepsze funkcje do filmowania pochodzące z naszych kamer profesjonalnych i umożliwi nagrywanie w jakości 4K nawet w najtrudniejszych warunkach. Dzięki bogatej ofercie obiektywów **Sony** i rozbudowanym funkcjom łączności możesz w pełni wykorzystać własne talenty twórcze.

SONY A6700 - APS-C powraca!

Przetwornik CMOS Exmor R™ APS-C w technologii BSI

Wykonana w technologii BSI, zaawansowana matryca CMOS Exmor R o efektywnej rozdzielczości 26,0 megapikseli wykorzystuje wiele technologii przetworników obrazu Sony, a dzięki soczewkom „gapless on-chip” i powłoce AR (przeciwodblaskowej) zapewnia wyjątkową czułość, rozdzielczość i zakres dynamiczny.

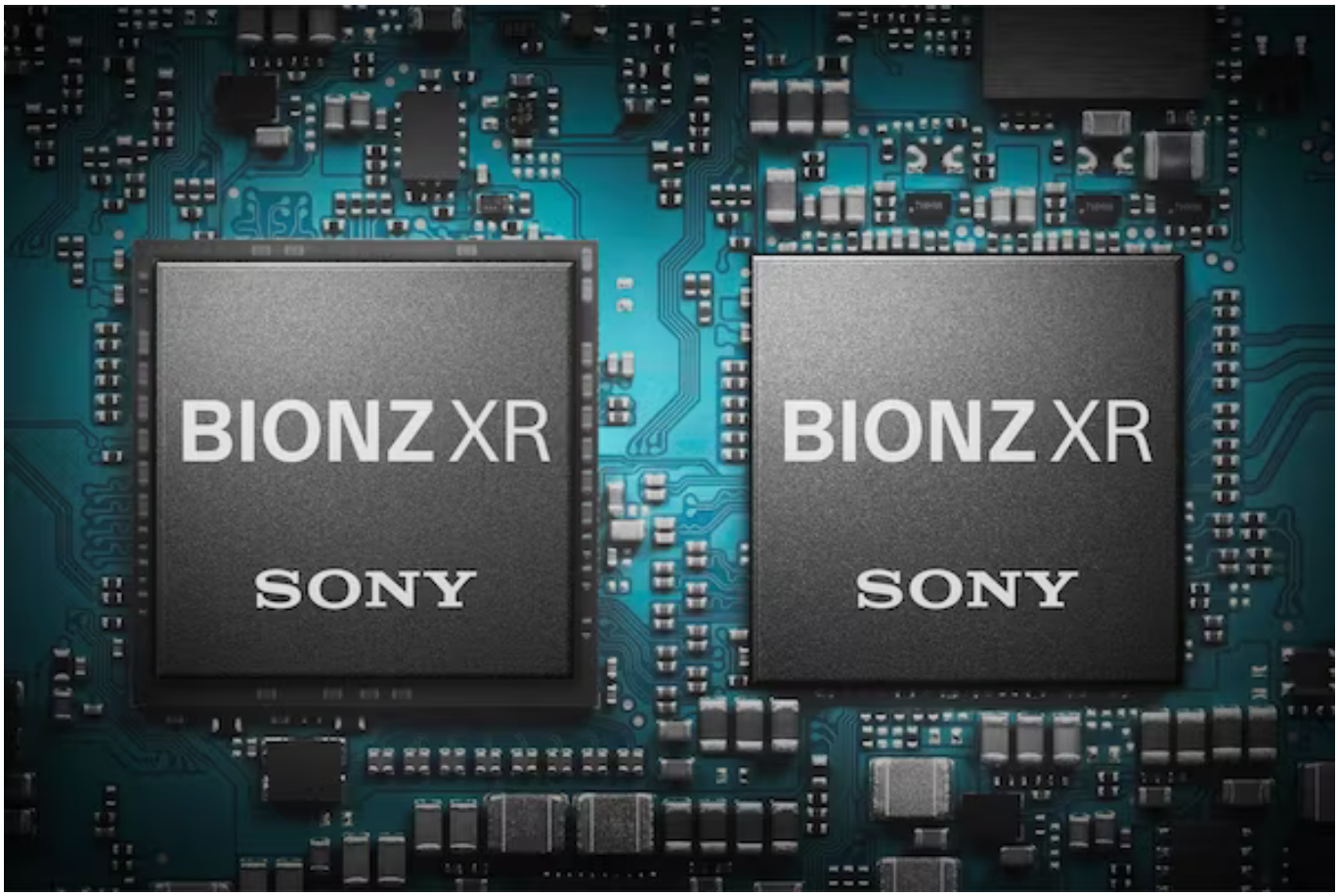

Aparat cyfrowy Sony A6700 - Wyjątkowa jakość obrazu z procesora BIONZ XR™

Najnowszy procesor obrazu BIONZ XR ma nawet osiem razy większą moc obliczeniową niż poprzednie wersje. Zapewnia naturalne barwy i realistyczne przejścia tonalne z niskim poziomem zakłóceń zarówno podczas fotografowania, jak i filmowania.

Szeroki zakres dynamiki do różnych zastosowań

Standardowy zakres czułości aparatu Sony A6700 wynosi ISO 100–32 000. W połączeniu z szerokim zakresem dynamiki pozwala to uzyskać naturalne przejścia tonalne w kontrastowych scenach, bez prześwietlenia świateł ani utraty szczegółów w cieniach.

Zawsze dokładna ekspozycja i kolorystyka - Sony A6700

Aparat cyfrowy Sony A6700 w imponujący sposób ustawia ekspozycję. Nowy algorytm AE, opracowany pierwotnie do modeli pełnoklatkowych, wykrywa obszary karnacji na twarzach i odpowiednio ustawia ekspozycję fotografii i filmów. Pozwala również zachować realistyczne kolory w oświetleniu z różnych źródeł, od słońca po lampy teatralne lub stadionowe, i zapewnić bardziej naturalne kolory karnacji, nieba i liści.

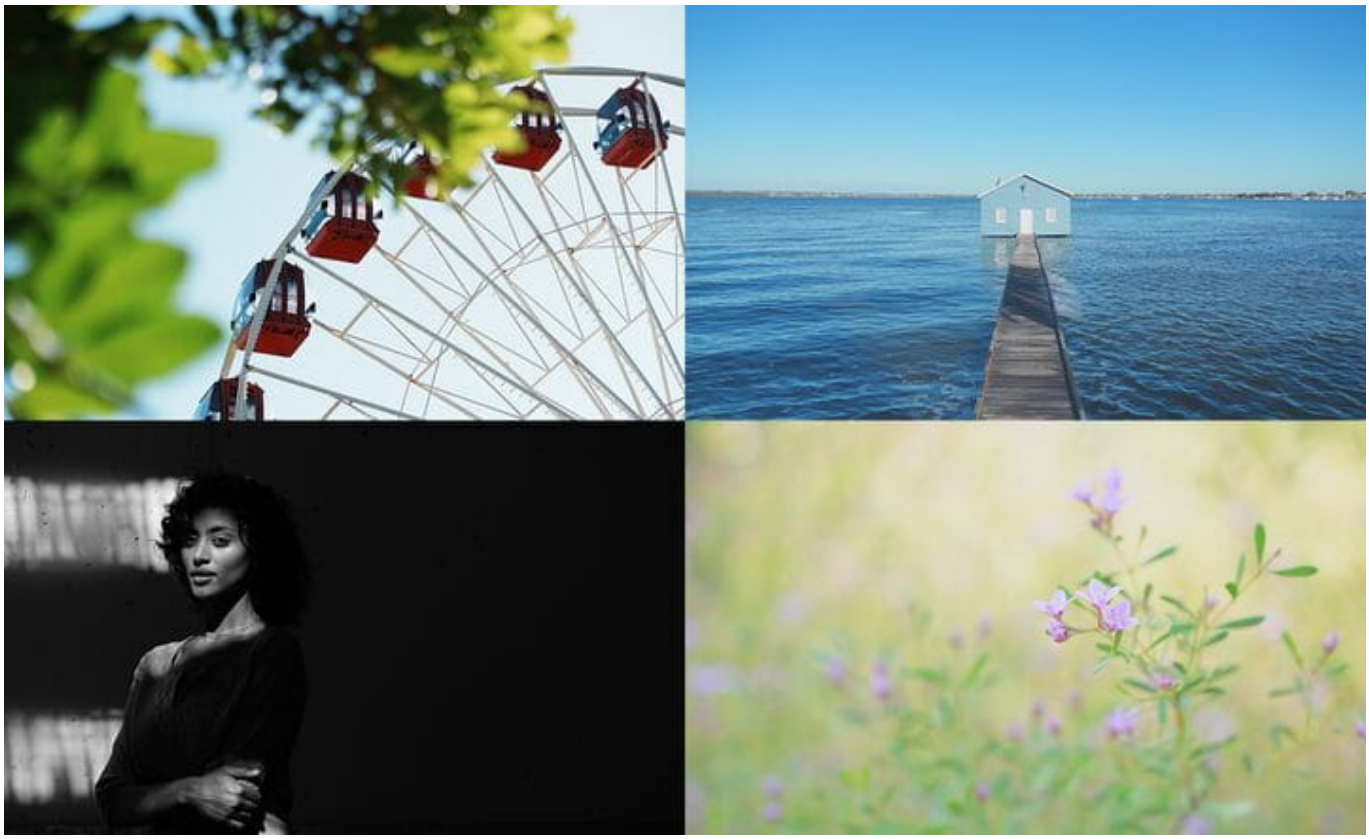

Wybierz „Twórczy wygląd” dla siebie

Ustawienia „Twórczy wygląd” zwiększają twórczą swobodę i upraszczają fotografowanie, filmowanie i strumieniowe transmisje na żywo. 10 wstępnie zaprogramowanych ustawień można dostosowywać do motywu lub sceny przy użyciu 8 parametrów. Żądany klimat można więc stworzyć jeszcze przed rozpoczęciem zdjęć, które będą dzięki temu od razu gotowe do udostępnienia.

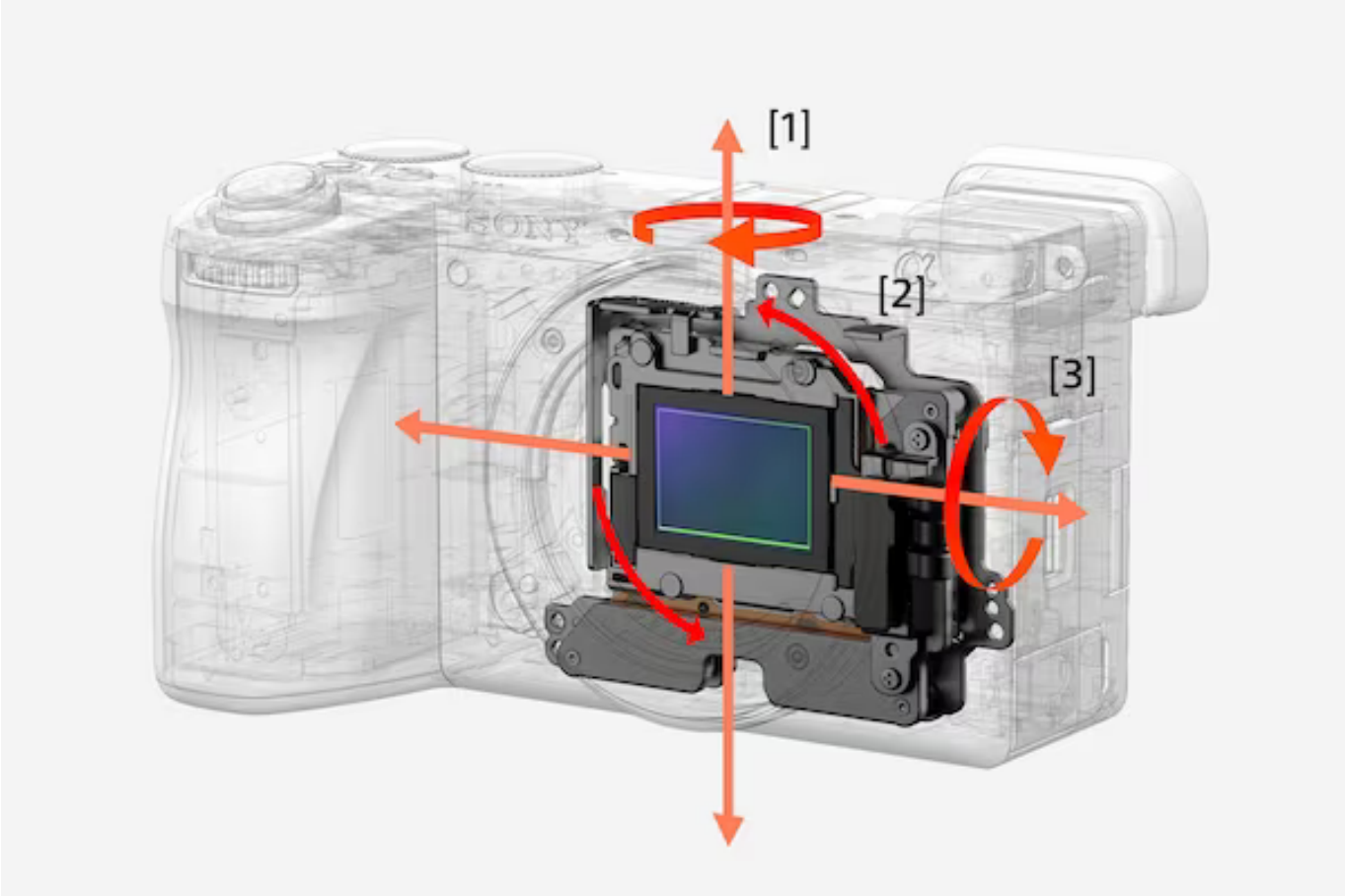

5-osiowy system stabilizacji obrazu - Aparat cyfrowy Sony A6700

Śmiało rób zdjęcia z ręki lub w słabym oświetleniu — system 5-osiowej optycznej stabilizacji obrazu w korpusie z dokładnymi czujnikami żyroskopowymi pozwala wydłużyć czas otwarcia migawki nawet o 5 stopni. Wykrywa i kompensuje różne rodzaje drgań, w tym kątowe (pochylenie/odchylenie), wyraźniejsze przy większych ogniskowych i dłuższych czasach otwarcia migawki.

[1] Obrót [2] Przechył lewo/prawo [3] Przechył góra/dół

Kompensacja z dokładnością do jednego piksela

Dzięki ulepszeniom w projekcie i kontroli nad głównymi parametrami **aparat A6700** precyzyjnie wykrywa i kontroluje obraz do poziomu pojedynczych pikseli, w pełni wykorzystując zalety 26,0-megapikselowej matrycy do rejestracji szczegółowych obrazów.

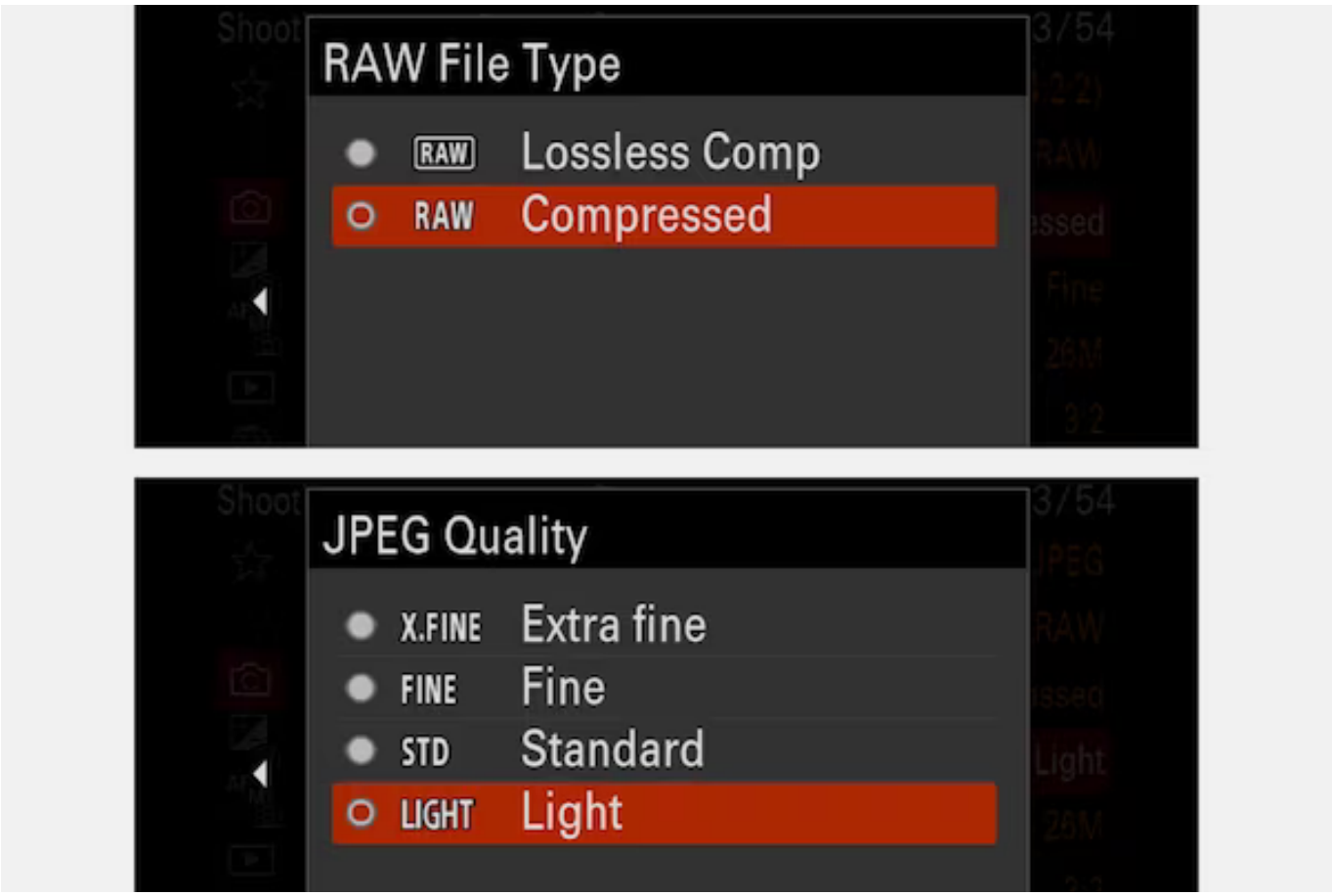

Aparat Sony A6700 - Różne ustawienia rodzaju obrazu RAW i jakości

Aparat Sony A6700 umożliwia rejestrację skompresowanych obrazów RAW również w trybie bezstratnym. Dzięki temu w trybie zdjęć seryjnych można zrobić więcej zdjęć o wysokiej jakości. W przypadku obrazów JPEG i HEIF dostępne jest nowe ustawienie jakości „Lekka” do tworzenia plików z mniejszą ilością danych.

HEIF: mocna kompresja i doskonała jakość obrazu

A6700 to pierwszy aparat APS-C umożliwiający zapis w formacie HEIF (High Efficiency Image File). Format ten zapewnia płynne, 10-bitowe przejścia tonalne, które nadają bardziej realistyczny wygląd niebu i odcieniom skóry na portretach. Zaawansowana technologia kompresji HEIF zachowuje jakość obrazu mimo znacznego zmniejszenia objętości plików.

Innowacyjne przetwarzanie z użyciem sztucznej inteligencji - Aparat cyfrowy Sony A6700

Aparat A6700 jest wyposażony w innowacyjny procesor, który wykorzystuje sztuczną inteligencję do dokładniejszego rozpoznawania szerszego wachlarza obiektów. Dzięki niemu aparat działa o wiele lepiej.

Szacowanie postawy człowieka

Aparat Sony A6700 wykrywa ruch z użyciem danych o kształtach obiektu i znacznie lepiej rozpoznaje oczy ludzkie. Wykorzystuje wyuczone kształty i postawy ludzi, aby dokładnie rozpoznawać pozycję ciała i głowy. Pozwala to na przykład nastawiać i śledzić ostrość, gdy obiekt jest odwrócony od aparatu lub nosi kask, okulary przeciwsłoneczne itp.

Sony A6700 - Rozpoznawanie dodatkowych obiektów

Oprócz ludzi i zwierząt aparat cyfrowy Sony A6700 rozpoznaje ptaki, owady, samochody, pociągi i samoloty, łatwiej jest więc uzyskać udane fotografie i ujęcia filmowe. Wprowadzono również możliwość rozpoznawania nie tylko oczu człowieka, zwierzęcia lub ptaka (Real-time Eye AF), lecz także głowy i tułowia. Wydajność rozpoznawania zwierząt jest o ponad 40% większa niż w modelu α6600.

Lepsze śledzenie w czasie rzeczywistym - Aparat cyfrowy Sony A6700

Ulepszone, bardziej niezawodne śledzenie w czasie rzeczywistym z użyciem SI ułatwia pracę w wielu sytuacjach i pozwala skupić się na kompozycji ujęcia. Aparat A6700 umożliwia nawet śledzenie osób w kaskach i zwierząt odwróconych od obiektywu.

Szybszy, dokładniejszy, rozległy system AF

Najnowsze algorytmy AF pozwalają dokładnie ustawiać ostrość przy jasności nawet –3,0 EV (AF-S, odpowiednik ISO 100, obiektyw F2.0). Tryb „Priorytet ostrości” zwiększa niezawodność systemu AF w słabym oświetleniu i przy mniejszych otworach przysłony.

Precyzja systemu AF w słabym świetle — od –3,0 EV

Technologia pełnej laminacji ekranu. Ekran i wyświetlacz są płynnie laminowane, aby uniknąć błędów paralaksy między końcówką rysika a kursorem, precyzyjnie pozycjonując każde pociągnięcie.

Sony A6700 - Ponad 1000 zdjęć przy 11 kl./s

Wydajny procesor BIONZ XR w aparacie **Sony A6700** współpracuje z dużym buforem pamięci, zwiększającym prędkość zapisu na karty pamięci. W rezultacie w trybie zdjęć seryjnych aparat pozwala zrobić do 1000 zdjęć JPEG, do 59 zdjęć RAW z kompresją lub do 23 zdjęć RAW z bezstratną kompresją.

Funkcja Full-time DMF

Podczas fotografowania w trybie automatyki ostrości AF-C lub AF-S można w dowolnym momencie obrócić pierścień regulacji ostrości, aby natychmiast włączyć tryb ręcznej regulacji ostrości. Pomaga to szybko przenieść ostrość na inny obiekt.

Idealne zdjęcia dzięki bracketingowi ostrości - Aparat cyfrowy Sony A6700

Aparat cyfrowy Sony A6700 pozwala automatycznie zrobić do 299 zdjęć, na których stopniowo zmienia się punkt ostrości. Użytkownik może określić interwały zmian i przebieg sekwencji. Wybierz idealne ujęcie albo połącz wiele zdjęć w jeden obraz o niezwykłej głębi ostrości.

Kompensacja migotania

Nie pozwól, żeby na zdjęciach i filmach było widać migotanie sztucznych źródeł światła. Wybierz ustawienie „Fot. z Anti-flicker” lub użyj funkcji „Zmienna migawka”, aby dostosować czas otwarcia migawki podczas filmowania do częstotliwości migotania.

Aparat cyfrowy Sony A6700 oferuje nadzwyczajną jakość ujęć filmowych 4K

Aparat A6700 rejestruje filmy 4K (QFHD: 3840 × 2160) w formacie do 60p (50p) z użyciem technologii oversamplingu 6K firmy Sony. Wykorzystanie dodatkowych szczegółów w wynikowym obrazie nadaje nagrywanym filmom 4K wyjątkową rozdzielczość nawet przy wyższych ustawieniach liczby klatek na sekundę. Aparat obsługuje też wysokiej jakości formaty XAVC S-I (All-Intra) i XAVC HS z 10-bitowym próbkowaniem koloru 4:2:2.

Nagrywanie obrazu 4K z wysokim klatkażem: 120p (100p)

Rejestracja materiału o wysokiej rozdzielczości z dużą liczbą klatek na sekundę — do 120p w przypadku obrazu 4K QFHD (3840 × 2160) — rozszerza możliwości w postprodukcji. Pozwala na przykład podkreślić ruch obiektu lub płynnie odtwarzać ujęcie w zwolnionym tempie. Tryb S&Q18 umożliwia ponadto nagrywanie ujęć w zwolnionym lub przyspieszonym tempie w samym aparacie.

Aparat Sony A6700 - Ekspresja obrazu S-Cinetone™

Sony A6700 wykorzystuje tę samą technologię koloru co renomowane kamery CineAlta i Cinema Line. Pozwala też wybrać fabrycznie zaprogramowany profil obrazu Sony S-Cinetone, który zapewnia wierniejsze odwzorowanie kolorów i naturalne odcienie skóry.

Krzywa S-Log3 i ponad 14-stopni dynamiki tonalnej

Krzywa gamma S-Log3 rozszerza zakres przejść tonalnych od cieni do średniej szarości (18%). W rezultacie zapewnia ponad 14-stopniowy zakres dynamiki tonalnej i umożliwia swobodną, twórczą edycję koloru.

Śledzenie w czasie rzeczywistym podczas filmowania - Aparat cyfrowy Sony A6700

Sztuczna inteligencja radykalnie usprawnia śledzenie w czasie rzeczywistym. Funkcja ta automatycznie rozpoznaje oczy wybranego obiektu i utrzymuje na nich ostrość. Do rozpoczęcia śledzenia można użyć funkcji śledzenia dotykiem. Aparat pozwala też przypisać do przycisku własnego funkcję tymczasowego śledzenia wybranego obiektu, niezależnie od jego pozycji w kadrze i ustawienia obszaru ostrości.

Tryb Active Mode do wydajniejszej stabilizacji filmów

Tryb Active Mode umożliwia skuteczną stabilizację obrazu podczas filmowania z ręki. Aparat cyfrowy Sony A6700 pozwala też dokładnie mierzyć drgania korpusu i kompensować je technikami optycznymi bez utraty mobilności, również podczas nagrywania filmów 4K

Kompensacja „oddychania” — stabilny kąt widzenia

Podczas filmowania z użyciem zgodnego obiektywu funkcja automatycznej kompensacji „oddychania” wykorzystuje technologię Clear Image Zoom, aby zapobiec zmianom kąta widzenia, jakie mogłaby spowodować regulacja ostrości. Metadanych tych funkcji można też użyć w postprodukcji.

Importowanie własnych tabel LUT - Sony A6700

Sprawdzaj już na etapie zdjęć, jak będzie wyglądał materiał po postprodukcji. Aparat A6700 pozwala importować własne tabele LUT (Look Up Table) i stosować je do podglądu na monitorze nagrywanego obrazu.

Aparat cyfrowy Sony A6700 - Łatwe filmowanie

Aparat Sony A6700 ma bardzo dużo funkcji ułatwiających produkcję filmów. Funkcja automatycznego kadrowania wykorzystuje sztuczną inteligencję do śledzenia głównego obiektu, automatycznie kadrując obraz i zmieniając kompozycję kadru. A gdy chcesz nadać nagraniu posmak kina, stwórz animację poklatkową — w samym aparacie.

Dopasowany do dłoni - Sony A6700

Kompaktowy, ważący tylko 493 gramy korpus A6700 zapewnia dużą poręczność i łatwość noszenia bez pogorszenia jakości obrazu. Nowy uchwyt pomaga jeszcze pewniej i wygodniej trzymać aparat, przez co daje lepszą kontrolę podczas zdjęć i filmów.

Zaawansowany wizjer elektroniczny

Wizjer elektroniczny OLED XGA o rozdzielczości około 2,36 mln pikseli i współczynniku powiększenia 1,07× daje pełny ogląd świata. Jest dwa razy jaśniejszy niż w korpusie α6600 i ma szerszy kąt widzenia (33°). Wyraźny obraz ułatwia podgląd zdjęć. Obraz w wizjerze może być odświeżany 120 razy na sekundę — dwa razy częściej niż standardowo. Zapewnia to płynny podgląd i minimalne zamazywanie się obrazu przy śledzeniu i filmowaniu obiektów w ruchu.

Monitor z regulacją kąta nachylenia — większa wygoda

Aparat Sony A6700 jest wyposażony w otwierany na bok, 3-calowy dotykowy ekran LCD o rozdzielczości około 1,03 mln pikseli i proporcjach 3:2. Regulacja kąta nachylenia ułatwia wybór perspektywy i kadrowanie podczas zdjęć z ręki i gimbala, zarówno przy fotografowaniu, jak i filmowaniu.

Intuicyjna obsługa dotykowa - Aparat cyfrowy Sony A6700

Ekran dotykowy zapewnia dostęp do podstawowych funkcji, takich jak wyzwalanie migawki lub wybieranie pola ostrości albo śledzonego obiektu. Kiedy przeciągniesz palcem od lewej lub prawej strony, pojawią się ikony pozwalające szybko zmienić tryb zdjęć i inne ustawienia. Przeciągnięcie w górę wyświetla menu funkcji (Fn). Podczas odtwarzania można łatwo wybierać obrazy stuknięciami, a także powiększać je i zmniejszać, rozsuwając lub zsuwając dwa palce.

Sony A6700 - Ulepszona struktura menu

Kierując się opiniami zawodowych fotografów i producentów wideo, wprowadziliśmy w aparacie Sony A6700 nową strukturę głównego menu, wzorowaną na najnowszych pełnoklatkowych modelach α. Logiczny układ usprawnia wybór podstawowych parametrów: liczby klatek na sekundę, czasu otwarcia migawki i innych. Parametry te można również przypisać do przycisku własnego oraz dotykowo zmieniać ich ustawienia.

Ponad 70 obiektywów z mocowaniem typu E do wyboru

Poznaj wszechstronną rodzinę obiektywów Sony z mocowaniem typu E i wybierz model dla siebie. W ofercie znajdziesz pełnoklatkowe obiektywy G Master™, łączące niesamowitą rozdzielczość z eleganckim efektem bokeh, oraz serię G Lens™, zapewniającą doskonały obraz w przystępnej cenie. Obiektywy superszerokokątne Sony połączone z korpusem APS-C obejmą

rozległy krajobraz lub duży obiekt. Z kolei teleobiektywy, wspomagane przez mnożnik ogniskowej 1,5, a w razie potrzeby także telekonwerter, pozwolą niezwykle wyraźnie i szczegółowo pokazać odległe obiekty.

Akcesoria rozszerzające horyzonty twórcze - Aparat cyfrowy Sony A6700

Podłączenie do stopki Multi Interface jednego ze zgodnych, zaawansowanych mikrofonów pozwoli bezpośrednio przesyłać cyfrowy dźwięku do aparatu — bez żadnych zakłóceń. Stopka współpracuje też z lampami błyskowymi o dużej mocy, np. HVL-F60RM2. Umożliwiają one szybkie zdjęcia seryjne, dzięki czemu masz więcej sposobów, by uzyskać twórcze obrazy.

Łatwe podłączanie smartfona i stabilna łączność - Aparat Sony A6700

W pełni wykorzystaj radykalnie poprawioną stabilność połączenia między aparatem **A6700** a bezpłatną aplikacją Sony Creators' App, pozwalającą wygodnie przesyłać zdjęcia i filmy do smartfona lub tabletu. Transmisja działa w tle nawet po zgaśnięciu wyświetlacza smartfona lub uruchomieniu innej aplikacji. Smartfon może też służyć do zdalnego sterowania aparatem.

Wysoka jakość strumieniowych transmisji na żywo

Aparat cyfrowy Sony A6700 podłączony do komputera lub smartfona przez łącze USB może pełnić funkcję kamery internetowej 4K (2160p) z zaawansowanym systemem AF. W rezultacie spotkania online i strumieniowe transmisje na żywo zyskają jeszcze lepszą jakość.

Sony A6700 - Szybka sieć Wi-Fi do sterowania z komputera

Wbudowana sieć bezprzewodowa Wi-Fi (IEEE 802.11a/b/g/n/ac) obsługuje transmisję w pasmach 2,4 i 5 GHz i umożliwia szybkie, stabilne przesyłanie danych.

Technologia ułatwień dostępu w aparatach α

Aparaty Sony α są wyposażone w różne funkcje ułatwień dostępu, dzięki którym z naszej technologii może korzystać jak najwięcej osób. Przykładem jest funkcja czytnika ekranu, odczytująca na głos zawartość ekranów menu, z możliwością regulacji głośności i szybkości odczytu.

Cel Sony: zerowy ślad ekologiczny

Firma Sony realizuje plan „Road to Zero”, wyznaczający drogę do zerowego śladu ekologicznego. Związane z tym cele średnioterminowe zawarto w dokumencie „Zielone zarządzanie 2025”. Dołożyliśmy więc starań, by aparat Sony A6700 mniej oddziaływał na środowisko na wszystkich etapach cyklu życia: od projektowania poprzez łańcuch dostaw, produkcję i pakowanie.

Pakowanie z myślą o przyszłości - Aparat cyfrowy Sony A6700

Gdy tylko to możliwe, firma Sony stara się stosować materiały opakowaniowe bez plastiku, skutecznie chroniące przed wstrząsami i uderzeniami, oraz torby na produkty z włókninami pochodzenia roślinnego. Pomaga to ograniczać obciążenie środowiska.

Tamron 18-300mm F/3.5-6.3 DiIII-A VC VXD for Sony E-mount

Obiektyw Tamron 18-300mm F/3.5-6.3 Di III-A VC VXD Sony E pokrywa szeroki zakres ogniskowych od około 27 mm do 450 mm (ekwiwalent ogniskowej pełnej klatki). Jako pierwszy na świecie obiektyw zmiennoogniskowy do aparatów bezlusterkowych z matrycą APS-C o współczynniku zoomu 16,6x, obiektyw ten zapewnia korzyści wszechstronnego, uniwersalnego obiektywu zmiennoogniskowego, idealnego do szerokiego wachlarza możliwości fotograficznych.

Tamron 18-300mm F/3.5-6.3 Di III-A VC VXD najważniejsze cechy:

- Pierwszy na świecie zoom 16,6x typu all-in-one.
- Niezwykle szybki i precyzyjny system AF, mechanizm ustawiania ostrości z silnikiem liniowym VXD, najwyższy poziom w swojej klasie.
- MOD: 15 cm, maksymalny współczynnik powiększenia: 1:2 na szerokim końcu 18 mm.
- Najlepsza jakość obrazu w swojej klasie.
- Świetny system VC.
- Komfortowy i kompaktowy.
- Cechy przyjazne dla użytkownika (konstrukcja odporna na wilgoć, powłoka fluorowa, przełącznik blokady zoomu).

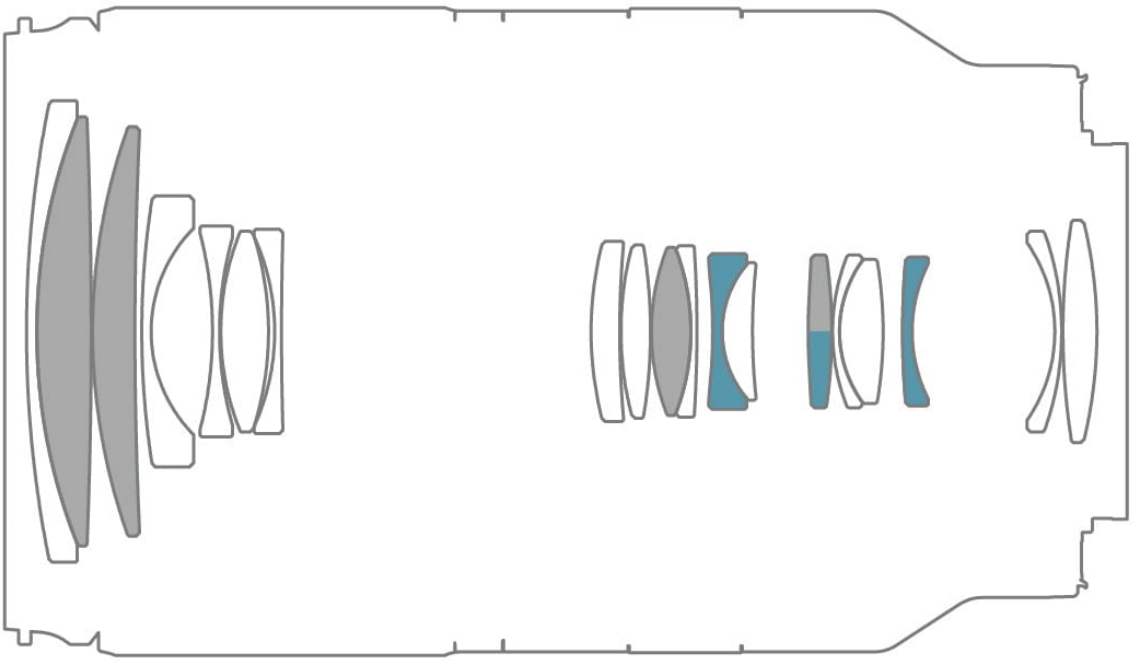

LD (Low Dispersion) lens element

Hybrid aspherical lens

W systemie napędu AF zastosowano opracowany przez firmę TAMRON mechanizm ustawiania ostrości z silnikiem liniowym VXD (ang. Voice-coil eXtreme-torque Drive), zapewniający doskonałą ciszę i sprawność działania;
ponadto obiektyw 18-300mm F/3.5-6.3 Di III-A zawiera specjalne elementy precyzyjnie rozmieszczone w celu zachowania wysokiej rozdzielczości od krawędzi do krawędzi i zapewnienia wysokiej jakości obrazu, która należy do najlepszych wśród wszystkich obiektywów zmiennoogniskowych typu „all-in-one”.

Obiektyw ten radzi sobie zadziwiająco dobrze w swojej kategorii podczas fotografowania z bliskaa wszystko dzięki systemowi MOD (ang. Minimum Object Distance) wynoszącym 15 cm i maksymalnym współczynnikiem powiększenia 1:2, . Tamron 18-300 mm f/3.5-6.3 Di III-A VC VXD jest wyposażony w popularny mechanizm VC (ang. Vibration Compensation), który wspiera stabilne fotografowanie nawet przy ultra-teleobiektywowych ogniskowych. Posiada zunifikowany rozmiar filtra 67 mm, taki sam jak inne obiektywy Tamrona do aparatów bezlusterkowych.